ԱՐՏԱՔԻՆ ԱՍՏԻՃԱՆՆԵՐ

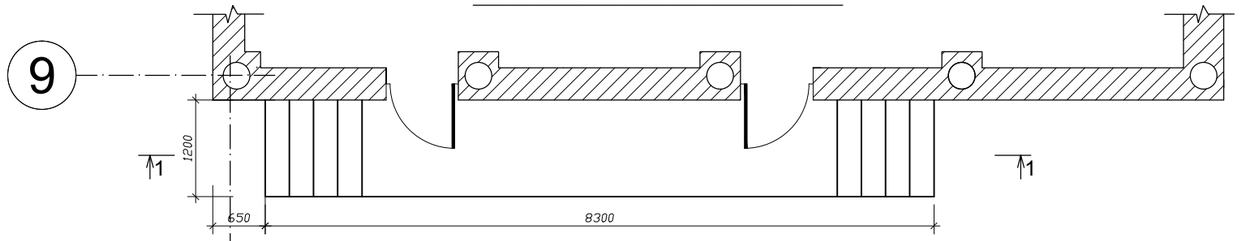

1-1

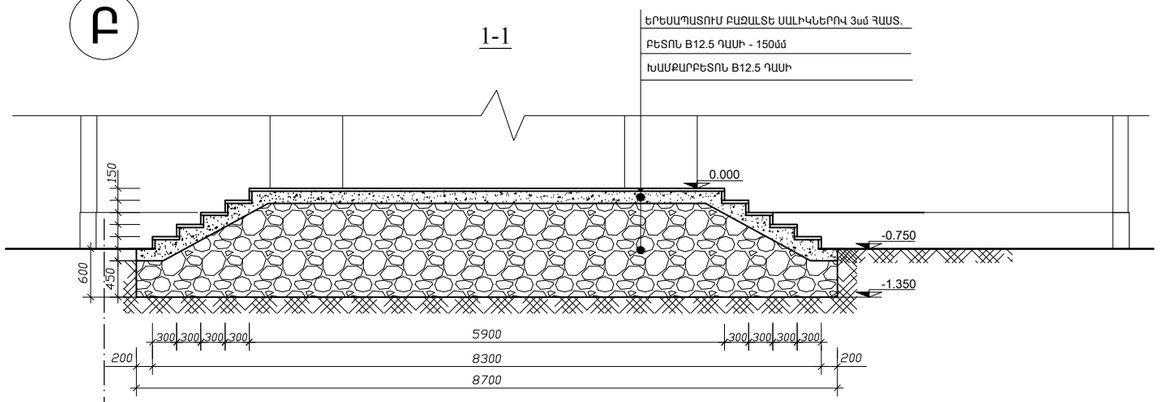

1. Հիմքի փորում ձեռքով III կարգի գրունտում - 7.0մ³
2. Խամքարբետոնե հիմք B12.5 դասի -10.8մ³
3. Բետոն B12.5 դասի -1.8մ³
4. Աստիճանների երեսապատում բազալտե սալիկներով 30մմ հաստությամբ - 4.7մ²
5. Հարթակի երեսապատում բազալտե սալիկներով 30մմ հաստությամբ -7.1մ²
6. Աստիճանի պատերի երեսապատում բազալտե սալիկներով 30մմ հաստությամբ -5.3մ²

2-2

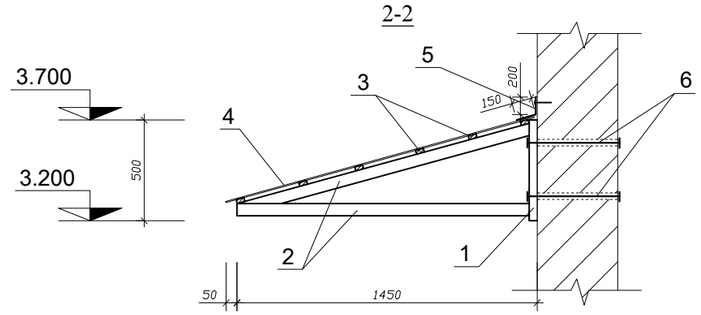

ՀՈՎՀԱՐ Հ1:

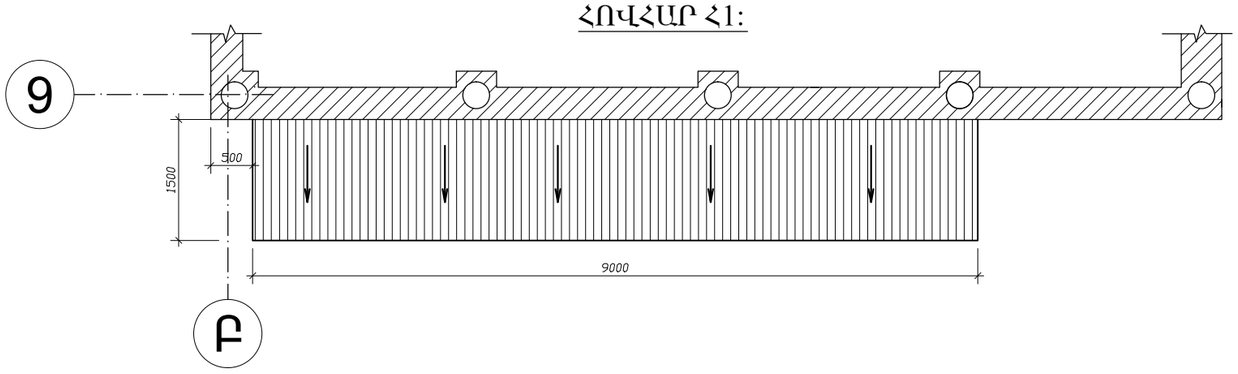

ՀՈՎՀԱՐ Հ1: ՀԵԾԱՆՆԵՐԻ ԴԱՍԱՎՈՐՈՒԹՅԱՆ ՍԽԵՄԱ

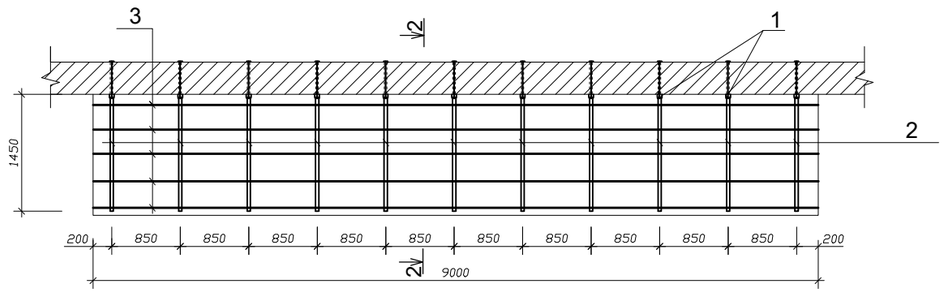

ՄԱՍՆԱԳԻՐ

	ՆՇԱՆԱԿՈՒՄ	ԱՆՎԱՆՈՒՄ	ՔԱՆԱԿ. հատ	ՁԱՆԳ. կգ	ԾԱՆՈԹ.
		ԱՌԱՆՁԻՆ ԷԼԵՄԵՆՏՆԵՐԻ			
1.		ԽՈՂ. []60x40x2 ; l=500	11	1.5	16.5կգ
2.		ԽՈՂ.[]60x40x2 l=1450	11	4.35	47.85կգ
3.		ԽՈՂ.[]40x20x2 l=9000	5	15.75	78.75կգ
4.		ՆԵՐԿՎԱԾ ՊՐՈՖԻԼԱՎՈՐ ՑԻՆԿԱՊԱՏ ԹԻԹԵՂ d=0.5մմ	-	-	13.86մ²
5.		ՆԵՐԿՎԱԾ ՑԻՆԿԱՊԱՏ ԹԻԹԵՂ d=0.5մմ	-	-	3.60մ²
6.		ՀԵՂՈՒՅՍ Ø12 l=500	22	0.5	11.0կգ

1. Անցքերի շաղափում պատի մեջ Ø16 - 22հատ
2. Բոլոր մետաղական կոնստրուկցիաները ներկել յուղաներկով 2 անգամ - 154.1կգ

ՏՆՕՐԵՆ	Մ.ՀՈՒՄՆՅԱՆ		<<TTV-01>> ԱԶԱՏԱՄՈՒՏ ԳՅՈՒՂԻ ՄԱՆԿԱՊԱՐՏԵԶԻ ՄԵԿ ՄԱՄՆԱՀԵՆՔԻ ՎԵՐԱԿԱՌՈՒՅՑՈՒՄ			
ՆԳՃ	Ն. ՍՏԵՓԱՆՅԱՆ					
ՆԱԽԱԳԾԵՑ	Ն. ՆՇԱՆՅԱՆ		ՃԱՐՏԱՐԱՊԵՏԱՇԻՆԱՐԱՐԱԿԱՆ ՄԱՍ	ՓՈՒԼ	ԹԵՐԹ	ԹԵՐԹԵՐ
ՍՏՈՒԳԵՑ	Ն. ՍՏԵՓԱՆՅԱՆ			ԱՆ	ճԾ-69	69
			ՀՈՎԱՐ Հ1:	«ՄԱՌԱ ԵՎ ԴՈՒՍՏՐԵՐ» ՍՊԸ		